タイヤサイズ		A	B
前輪	後輪		
11R22.5-16PR	11R22.5-16PR	300	310
295/80R22.5 152/149J	11R22.5-14.16PR		

三菱KC－FP514DR型外観図

1. ［ ］内寸法はフルミキイールの場合
2. ＜ ＞内寸法はプロジェクタ型前部装備の場合
3. ○印寸法は3名定員の場合

特別注釈
1 フロントスカート
2 [illegible]ミラーステー
3 [illegible]
4 [illegible]

最大値	C	D	E
8.5	320	2010	1450
9.5	630	1700	1670
9.8	650	1680	1690
10.0	700	1630	1740

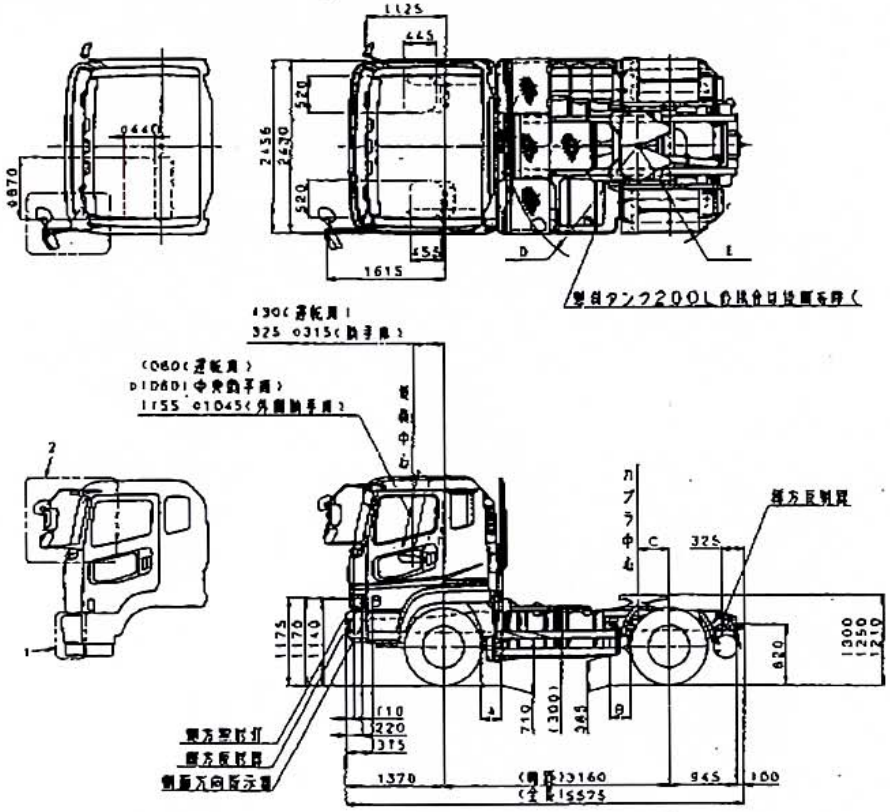

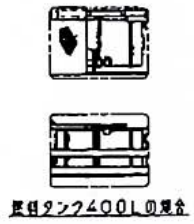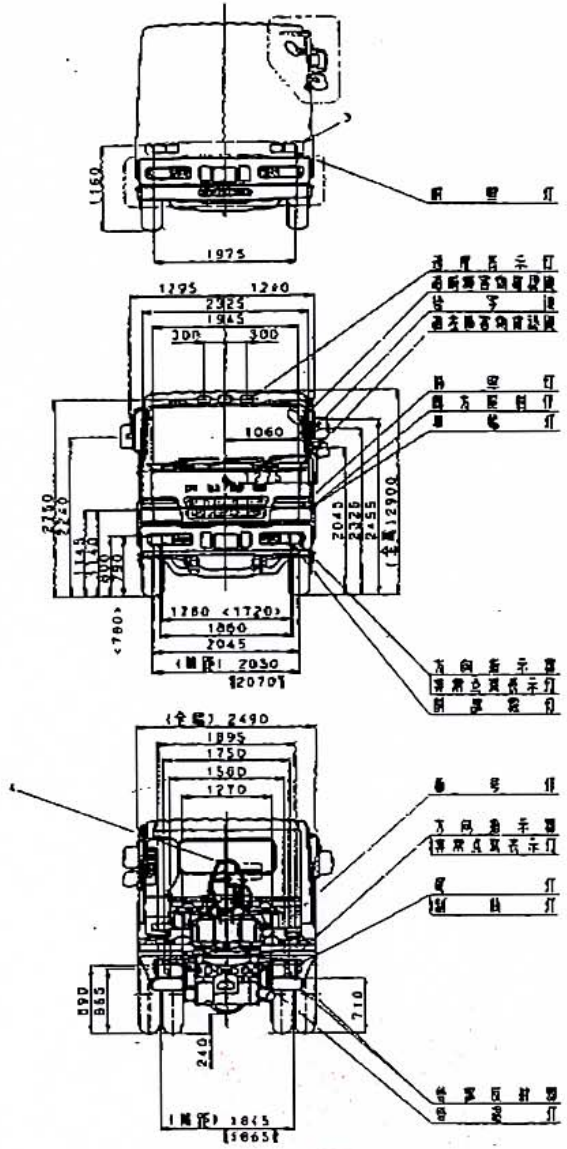
燃料タンク400Lの場合